Техническое описание,
руководство по эксплуатации и паспорт

Версия: 10-2026

ВСТРАИВАЕМЫЕ СВЕТОДИОДНЫЕ СВЕТИЛЬНИКИ СЕРИИ MS-VORTEX

1. ОСНОВНЫЕ СВЕДЕНИЯ

1.1. Встраиваемый светодиодный светильник серии MS-VORTEX предназначен для освещения торговых, офисных, жилых и других помещений.
1.2. Светильник имеет высокий индекс цветопередачи, что обеспечивает точное восприятие цветовых оттенков.
1.3. Светильник имеет высокую светоотдачу и позволяет экономить до 90% электроэнергии, потребляемой лампами накаливания той же яркости.
1.4. Срок службы светодиодов значительно превосходит время жизни люминесцентных энергосберегающих ламп и ламп накаливания.
1.5. Мгновенное включение.
1.6. Простая и быстрая установка в нишу на пружинах.
1.7. Не содержит вредных или опасных веществ, таких как ртуть, свинец и др.

2. ОСНОВНЫЕ ТЕХНИЧЕСКИЕ ХАРАКТЕРИСТИКИ

2.1. Общие параметры

Напряжение питания	**AC 230 В**
Частота питающей сети	**50/60 Гц**
Индекс цветопередачи	**CRI>92**
Коэффициент мощности	**PF>0.9**
Коэффициент пульсаций	**<2%**
Вращение	**355°**
Угол наклона	**30°**
Степень пылевлагозащиты	**IP20**
Тип монтажа	**встраиваемый**
Класс защиты от поражения электрическим током	**II**
Срок службы*	**50 000 ч**
Диапазон рабочих температур окружающей среды	**–10... +50 °C**

* При соблюдении условий эксплуатации и снижении яркости не более чем на 30% от первоначальной.

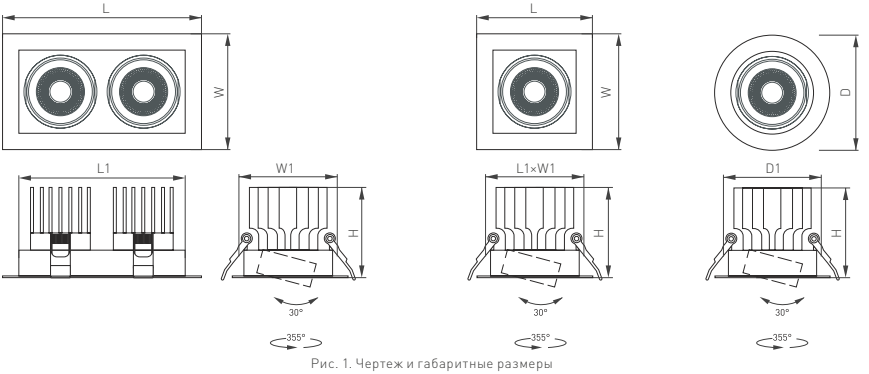

Рис. 1. Чертеж и габаритные размеры

2.2. Характеристики по моделям

Модель	Мощность	Угол излучения	Световой поток	Размеры отверстия для установки, D1/L1×W1	Размеры корпуса светильника, D×H/L×W×H
MS-VORTEX-BUILT-R90-12W	**12 Вт**	**20°**	**1318 лм**	**Ø75 мм**	**Ø90×80 мм**
		40°	**1394 лм**		
MS-VORTEX-BUILT-R110-20W	**20 Вт**	**20°**	**2067 лм**	**Ø95 мм**	**Ø110×105 мм**
		40°	**2132 лм**		
MS-VORTEX-BUILT-R135-30W	**30 Вт**	**17°**	**3104 лм**	**Ø120 мм**	**Ø135×125 мм**
		30°	**3260 лм**		
		50°	**2650 лм**		
MS-VORTEX-BUILT-S170×90-2×12W	**24 Вт**	**20°**	**2636 лм**	**155×75 мм**	**170×90×80 мм**
		40°	**2788 лм**		
MS-VORTEX-BUILT-S210×117-2×20W	**40 Вт**	**20°**	**4134 лм**	**190×95 мм**	**210×117×105 мм**
		40°	**4264 лм**		
MS-VORTEX-BUILT-S250×140-2×30W	**60 Вт**	**17°**	**6208 лм**	**230×120 мм**	**250×140×125 мм**
		30°	**6520 лм**		
		50°	**5300 лм**		
MS-VORTEX-BUILT-S90×90-12W	**12 Вт**	**20°**	**1318 лм**	**75×75 мм**	**90×90×80 мм**
		40°	**1394 лм**		
MS-VORTEX-BUILT-S117×117-20W	**20 Вт**	**20°**	**2067 лм**	**95×95 мм**	**117×117×105 мм**
		40°	**2132 лм**		
MS-VORTEX-BUILT-S140×140-30W	**30 Вт**	**17°**	**3104 лм**	**120×120 мм**	**140×140×125 мм**
		30°	**3260 лм**		
		50°	**2650 лм**		

2.3. Дополнительная маркировка моделей

Обозначение	Цвет свечения	Цветовая температура*
Day	**Белый дневной**	**4000 K**
Warm	**Белый теплый**	**3000 K**

* Указано типовое значение.

2.4. Цвет корпуса

Обозначение	Цвет
WH-WH	**Белый (цвет корпуса) + Белый (вставка)**
BK-BK	**Черный (цвет корпуса) + Черный (вставка)**

3. УСТАНОВКА И ПОДКЛЮЧЕНИЕ

ВНИМАНИЕ! Перед началом всех работ отключите электропитание!
Запрещается подключать светильник к сети AC 230 Вт без блока питания (драйвера) из комплекта поставки.
Запрещается подключение светильника к драйверу и отключение от него, если драйвер находится под напряжением. Все работы должны проводиться только квалифицированным специалистом.

3.1. Извлеките светильник из упаковки и убедитесь в отсутствии механических повреждений.
3.2. Светильник поставляется в готовом виде и не требует дополнительной сборки.
3.3. Подготовьте монтажное отверстие по размерам, указанным в таблице (п. 2.2).
3.4. Подключите к драйверу обесточенные провода сетевого питания AC 230 В (коричневый, L — «фаза»; синий, N — «ноль»).
3.5. Включите питание светильника и проверьте его работоспособность.

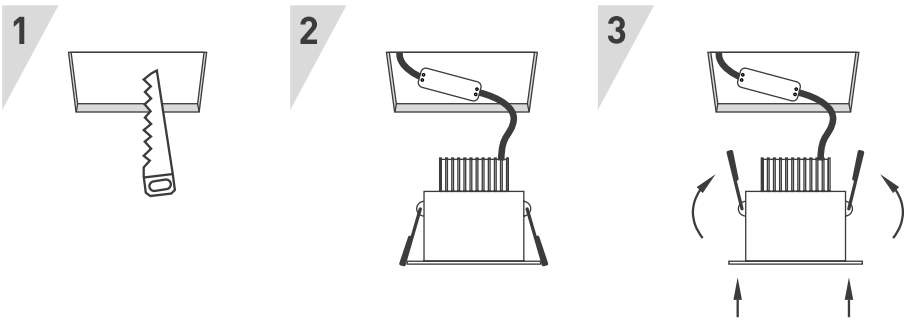

Рис. 2. Установка и подключение светильника

4. ОБЯЗАТЕЛЬНЫЕ ТРЕБОВАНИЯ И РЕКОМЕНДАЦИИ ПО ЭКСПЛУАТАЦИИ

ВНИМАНИЕ! Данный светильник нельзя использовать со светорегуляторами (диммерами)!

4.1. Условия эксплуатации:
- только внутри помещений;
- температура окружающей среды от –10 до +50 °C;
- относительная влажность воздуха не более 90% при +20 °C;
- отсутствие в воздухе паров и агрессивных примесей (кислот, щелочей и пр.).

4.2. Качество электроэнергии должно соответствовать ГОСТ 32144-2013, ГОСТ 29322-2014.
4.3. Не допускается эксплуатация светильников в помещениях с горячим воздухом температурой выше +50 °C (сауны, бани).
4.4. Не устанавливайте светильники рядом с источниками тепла или в закрытых пространствах без циркуляции воздуха.
4.5. Монтаж светильников выполняйте в соответствии с классом пылевлагозащиты, указанным в п. 2 данного руководства.
4.6. Не разбирайте светильники или их драйверы, не вносите изменения в их конструкцию.
4.7. Возможные неисправности и методы их устранения

Неисправность	Причина	Метод устранения
Светильник не светится	Нет контакта в соединениях	Проверьте все подключения
	Неисправность светильника	Обратитесь к поставщику для замены
Светильник мигает в выключенном состоянии	В сети AC 230 В установлен выключатель с подсветкой клавиш и (или) датчик движения (освещения)	Замените выключатель на модель без подсветки клавиш. Используйте датчик движения (освещения) только с релейным выходом
Нестабильное свечение, мерцание	В сети AC 230 В установлен регулятор яркости (диммер)	Удалите регулятор яркости (диммер)
	Неисправен драйвер светильника или сам светильник	Обратитесь к поставщику для гарантийного обслуживания или замены

5. ТРЕБОВАНИЯ БЕЗОПАСНОСТИ

5.1. Конструкция изделия удовлетворяет требованиям электро- и пожарной безопасности по ГОСТ 12.2.007.0-75.
5.2. Монтаж оборудования должен выполняться квалифицированным специалистом с соблюдением всех требований техники безопасности.
5.3. Внимательно изучите инструкцию по монтажу и неукоснительно следуйте всем требованиям и рекомендациям.
5.4. Перед монтажом убедитесь, что все оборудование обесточено.
5.5. Если при включении изделие не заработало должным образом, воспользуйтесь таблицей возможных неисправностей. Если самостоятельно устранить неисправность не удалось, обесточьте изделие и свяжитесь с поставщиком.
5.6. Класс энергоэффективности (по директиве (EU) 2019/2015) — E.

6. ГАРАНТИЙНЫЕ ОБЯЗАТЕЛЬСТВА

6.1. Изготовитель гарантирует соответствие изделия требованиям действующей технической документации и обязательным требованиям государственных стандартов.
6.2. Гарантийный срок изделия — 60 месяцев с даты передачи потребителю, если иное не предусмотрено договором. Если дату передачи установить невозможно, гарантийный срок исчисляется с даты изготовления изделия.
6.3. В случае выхода изделия из строя потребитель вправе предъявить требования в течение гарантийного срока при наличии товарного или кассового чека, а также отметки о продаже в паспорте изделия.
6.4. Требования предъявляются по месту приобретения изделия.
6.5. Гарантийные обязательства не распространяются на изделия, имеющие механические повреждения или признаки нарушения потребителем правил хранения, транспортирования или эксплуатации.
6.6. Изготовитель вправе вносить в конструкцию изделия изменения, не ухудшающие качество изделия и его основные параметры.
6.7. Расходы на транспортировку вышедшего из строя изделия оплачиваются потребителем.

7. ТРАНСПОРТИРОВАНИЕ И ХРАНЕНИЕ

7.1. Размещение и крепление в транспортных средствах упакованных изделий должны обеспечивать их устойчивое положение, исключать возможность ударов друг о друга, а также о стенки транспортных средств.

7.2. После транспортировки при отрицательных температурах, перед включением, изделие должно быть выдержано в упаковке в нормальных условиях не менее 6 часов.
7.3. Изделия должны храниться в сухом помещении в заводской упаковке при температуре окружающей среды от 0 до +50 °С и влажности не более 70% при отсутствии в воздухе паров кислот, щелочей и других агрессивных примесей.

8. КОМПЛЕКТАЦИЯ

8.1. Светодиодный светильник в сборе (с блоком питания) — 1 шт.
8.2. Источники питания — 1 или 2 шт (в зависимости от количества световых модулей в светильнике).
8.3. Техническое описание, руководство по эксплуатации и паспорт — 1 шт.
8.4. Упаковка — 1 шт.

9. СВЕДЕНИЯ ОБ УТИЛИЗАЦИИ

9.1. По истечении срока службы (эксплуатации) изделие не представляет опасности для жизни, здоровья людей и окружающей среды.
9.2. Утилизация осуществляется в соответствии с требованиями действующего законодательства.

10. СВЕДЕНИЯ О РЕАЛИЗАЦИИ И СЕРТИФИКАЦИИ

10.1. Цена изделия договорная, определяется при заключении договора.
10.2. Предпродажной подготовки изделия не требуется.
10.3. Изделие сертифицировано согласно ТР ТС. Информация о сертификации нанесена на упаковку.

11. ИНФОРМАЦИЯ О ПРОИСХОЖДЕНИИ ТОВАРА

11.1. Изготовлено в КНР.
11.2. Изготовитель: Heilongjiang Arlight Trade Company Limited (Хэйлунцзян Арлайт Трейд Компани Лимитед). China, Heilongjiang Province (DZ), Heihe City, Cooperation Zone, Small and Medium-sized Enterprise Service Centre, Supporting Services Building, Room 308. Офис 308, Здание службы поддержки, Центр обслуживания малого и среднего предпринимательства, зона сотрудничества Хэйхэ, провинция Хэйлунцзян (ДЗ), Китай.
11.3. Импортер: ООО «Арлайт РУС», адрес: 101000, г. Москва, Уланский пер., д. 22, стр. 1, пом. I, этаж 5, офис 501.
11.4. Дату изготовления см. на корпусе изделия (или на упаковке).

12. ОТМЕТКИ О ПРОДАЖЕ

Модель: _____

Дата продажи: _____

Продавец: _____ М. П.

Потребитель: _____

Более подробная информация об изделии представлена на сайте arlight.ru

ТР ТС 004, 020, ТР ЕАЭС 037/2016

Дополнение к артикулу в скобках, например (1), (2), (В), означает наличие модификаций товара. Модификации отличаются незначительными улучшениями, не влияющими на основные свойства, параметры и внешний вид товара. Допускается прямая замена модификаций на основной артикул или наоборот без каких-либо условий.

Данный материал принадлежит ООО «АРЛАЙТ РУС».